VOLA RS2

Fitting instruction
Montageanleitung
Monteringsvejledning

Monteringsvägledning
Montage hanleiding
Montage de montage

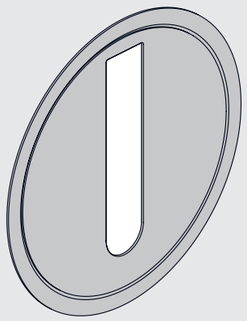

www.vola.com

mnt_RS2_V2_40999588
14-03-2024

5 703182 372778

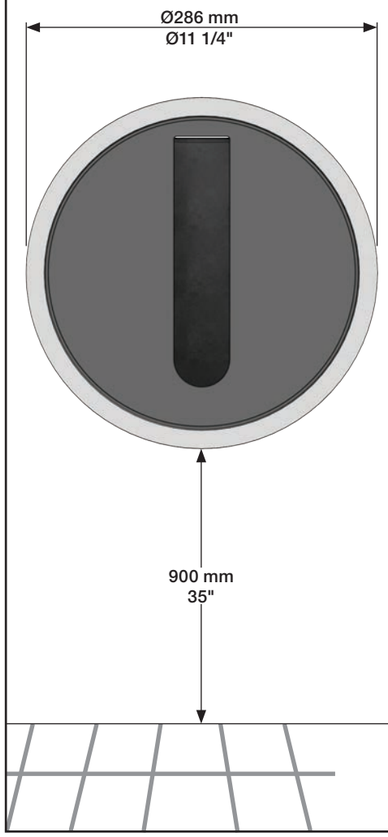


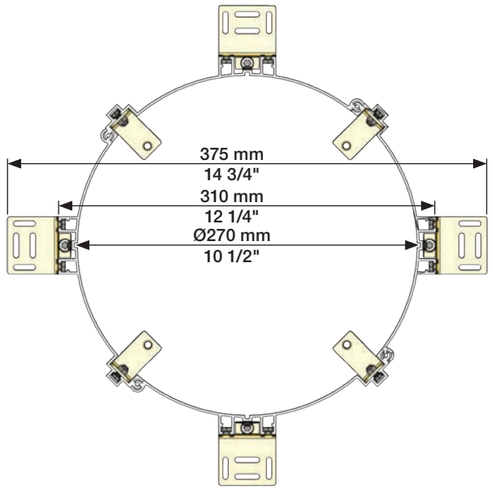


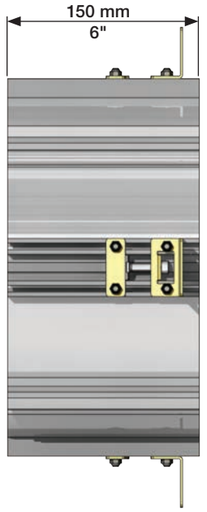

| Brand: | No: | www: |
|---|---|---|
| TORK® | 100297 | www.sca-tork.com |
| TORK® USA | 424874 | www.torkusa.com |
| Lotus Professional® | 5892690 | www.lotusprofessional.eu |
| Care Ness® | 114013 | www.abena.dk |

Operation
Bedienung
Betjening

Användning
Bediening
Fonctionnement

1

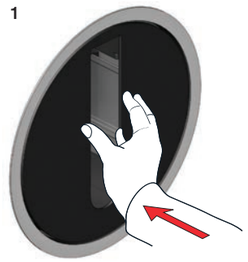

2

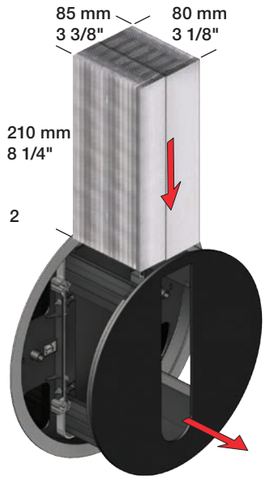


3

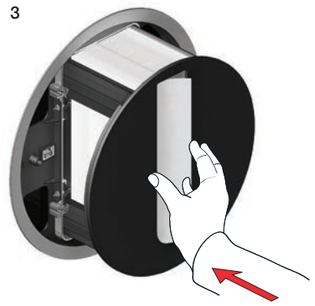

4

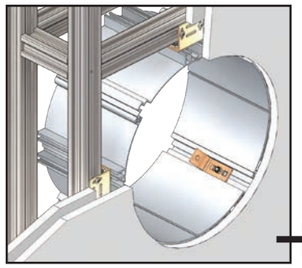

Fitting of in wall parts
Montage von Unterputzteilen
Montering af indvendige dele
Montering av indbyggnad delar
Montage van de delen in muur
Montage des parties visibles

→ 1 - 10 + 15 ↔ 16

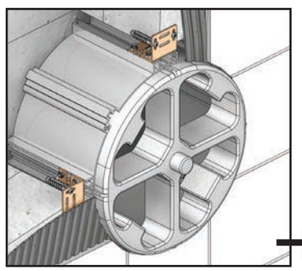

→ 11 - 14 + 15 ↔ 16

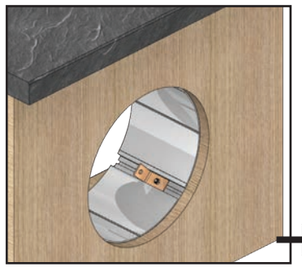

→ 17

18 Fitting of trim
Montage von Aufputzteilen
Montering af udvendige dele

Montering av utvändiga delar
Montage van de afbouwdelen
Montage des parties visibles

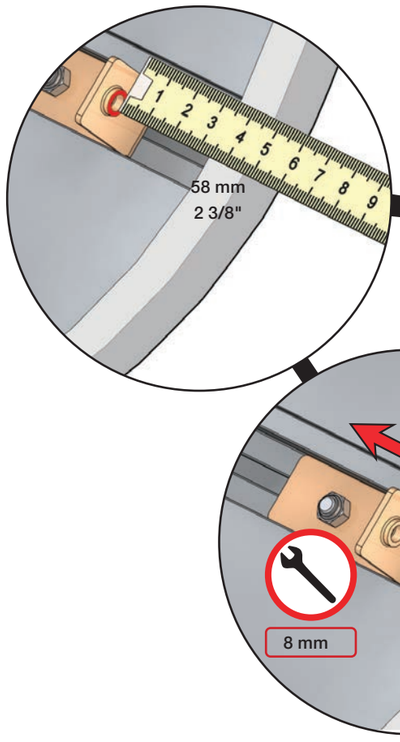


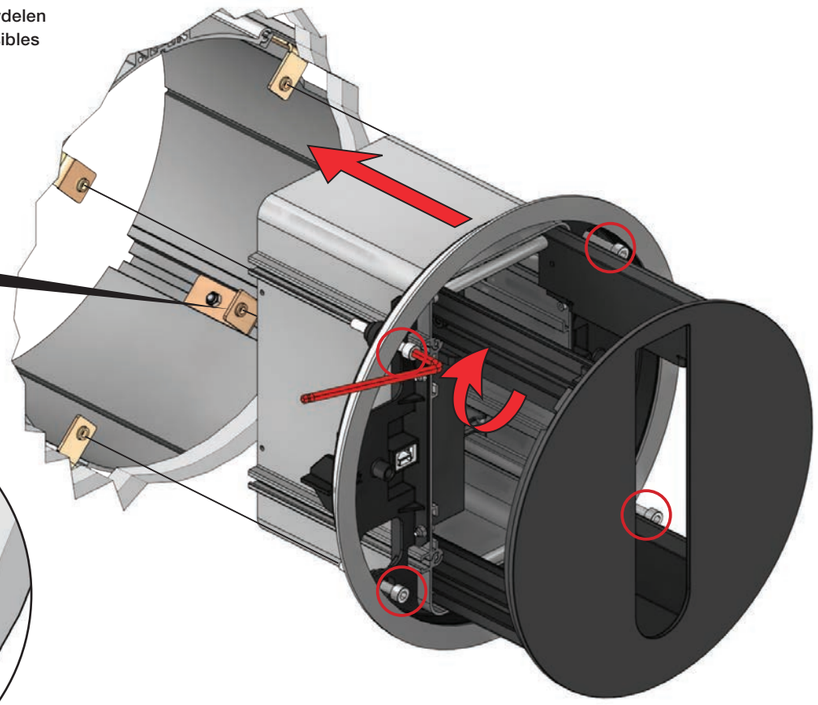

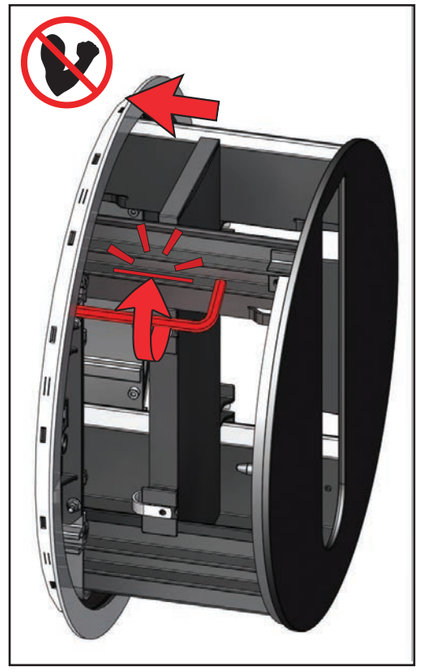



VOLA A/S • Lunavej 2 • DK-8700 Horsens • Tel. +45 7023 5500 • sales@vola.dk • www.vola.com

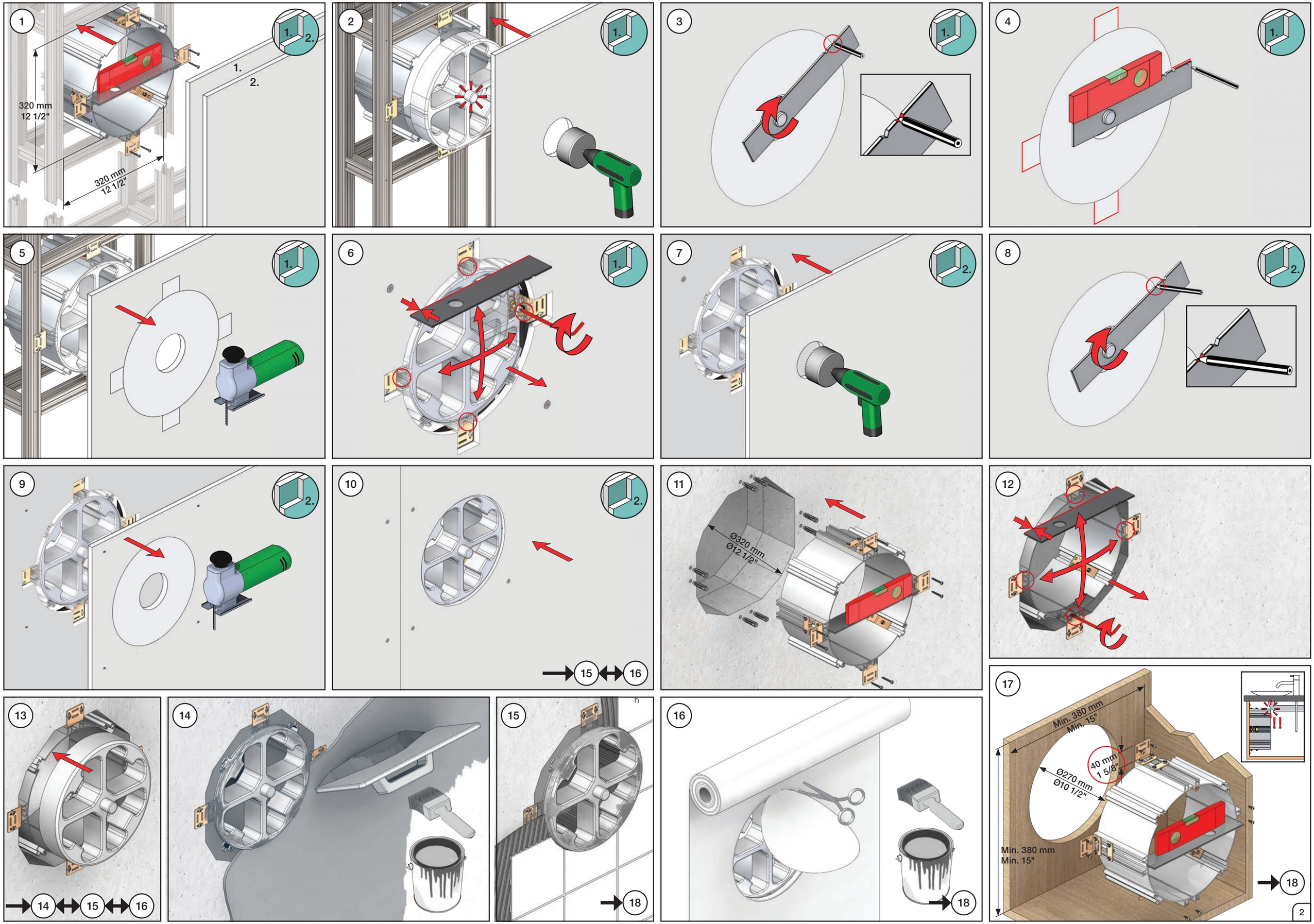
1
320 mm
12 1/2"
320 mm
12 1/2"
1.
2.
2
3
4
5
6
7
8
9
10
15
16
11
Ø320 mm
Ø12 1/2"
12
13
14
15
16
17
Min. 380 mm
Min. 15"
40 mm
1 5/8"
Ø270 mm
Ø10 1/2"
Min. 380 mm
Min. 15"
18

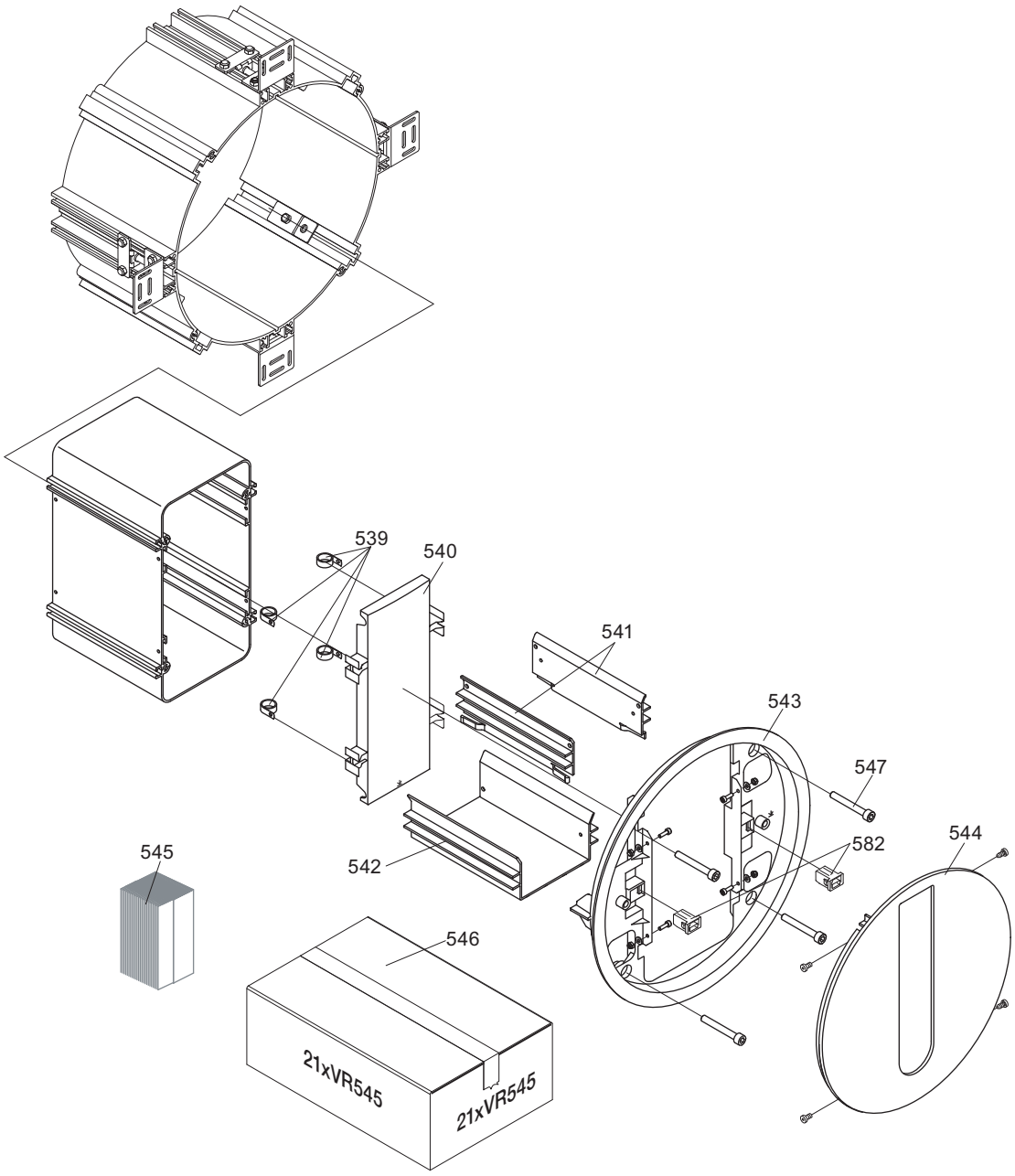


VR546: 21xVR545

VOLA A/S
Lunavej 2
DK-8700 Horsens
Tlf : + 45 7023 5500
Fax: + 45 7023 5511
sales@vola.com
www.vola.com

# VOLA RS2

Dato
Mar. 11

Rev.
0

Blad
SB 112